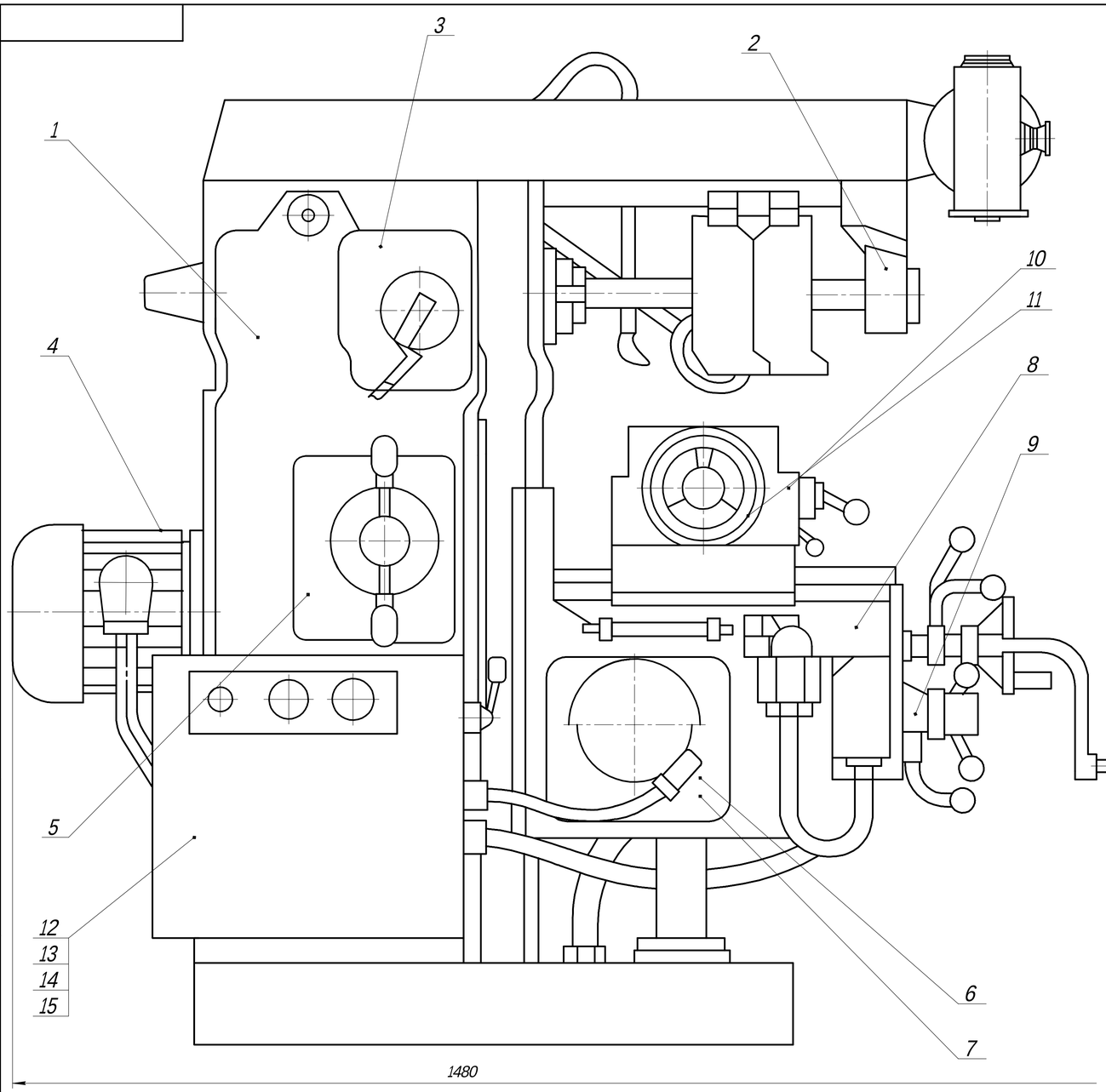

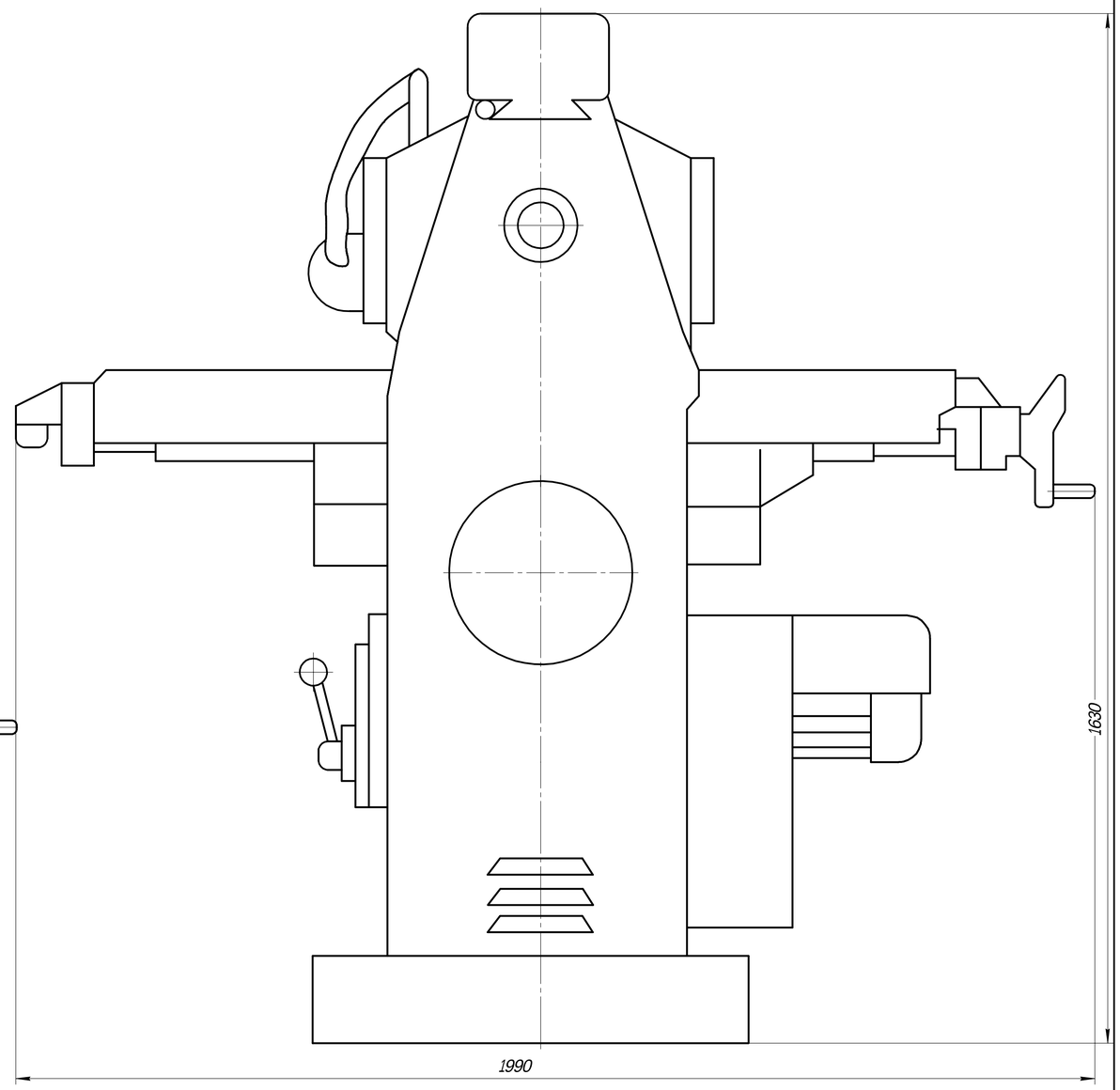

1 Ñòàíèíà - 6Ð81Ã-11.001
2 Ñåðüãà - 6Ð81Ã-11.000
3 Ïðèâîä øïèíäåëÿ - 6Ð81Ã-21.01
4 Êîðîáêà ñêîðîñòåé - 6Ð81Ã-31.02
5 Ïåäåëåïþ÷åíåê êîðîáêè ñêîðîñòåé - 6Ð81Ã-33.01
6 Êîðîáêà ïîäàá÷ - 6Í81Ã-51.02À
7 Ðåãóëÿòîð - 6Í81Ã-52.01
8 Êîðîáêà ðåäåðñà - 6Í81Ã-53.01À
9 Ïåäåëåïþ÷åíåê ïîäàá÷ - 6Í81Ã-55.02
10 Êîíñîëü - 6Í81Ã-60.05
11 Ñòîë - 6Í81Ã-70.01À
12 Ñèñòåìà ñìàçêè ñòîëà è êîíñîëè - 6Í81Ã-83.02
13 Ñèñòåìà õîëîäæäåíèÿ - 6Ð81Ã-84.01
14 Ýëåêòðîøêàô - 6Ð81Ã-95.02À
15 Ýëåêòðîíàïðóäîâàíèå - 6Ð81Ã-99.05À

1. Ìîùíîñòü ýëåêòðîäâèãàòåëÿ âëàâíîãî äâèæåíèÿ 5,5 êÂò.
2. Ðàçìåð ñòîëà 1000ó250 ìì.
3. ×èñëî ÷àñòîò âðàùåíèÿ øïèíäåëÿ 17.
4. ×àñòîòû âðàùåíèÿ øïèíäåëÿ:
   - ìèíèìàëüíàÿ 31,5 îá/ìèí.
   - ìàêñèìàëüíàÿ 1600 îá/ìèí.
5. ×èñëî ïîäàá÷ ñòîëà 16.
6. Ìèíèìàëüíàÿ ïîäàá÷à ñòîëà:
   - ïðîäîëüíàÿ 25 ìì/ìèí.
   - ïîïåðå÷íàÿ 800 ìì/ìèí.

Ëèñò	Äîêóì.	¹ äîêóì.	Ïîäï.	Äàòà	Ñòàíîê 6Ð81Ã	Ëèò.	Ìàñøòàá
Ðàçðàá.							1:1
Ïðîâ.							
Ôèíîñò.						Ëèñò	Ëèñòîâ 1
Ò.êîíòð.							
Óòâ.							

Êîïèðîâàë Ôîðìàò A1